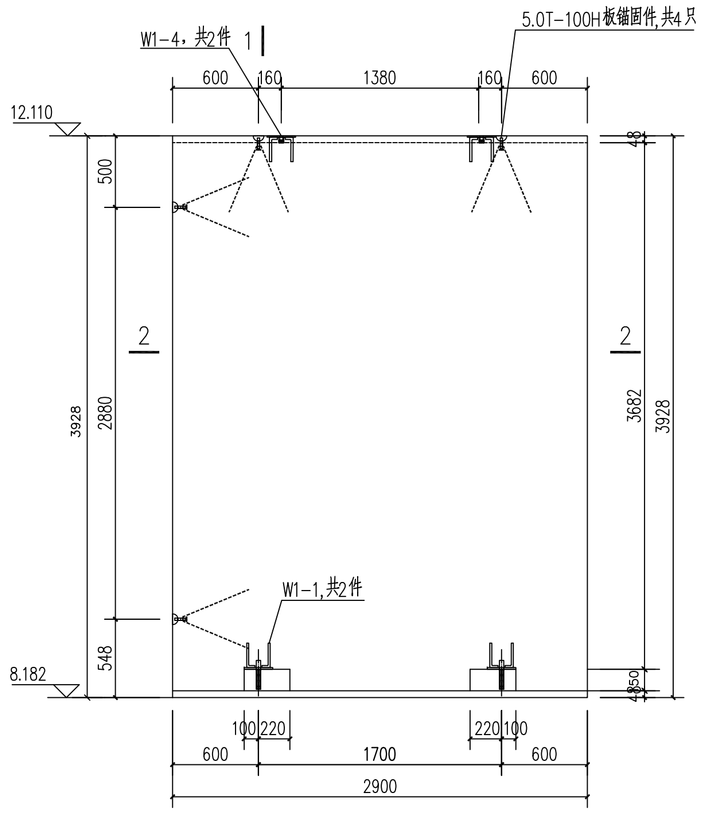

墙板预埋件、吊件图

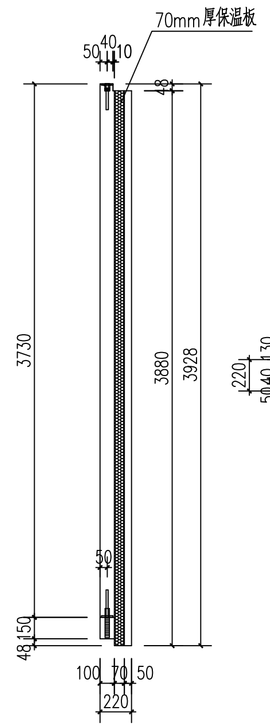

1-1剖面图

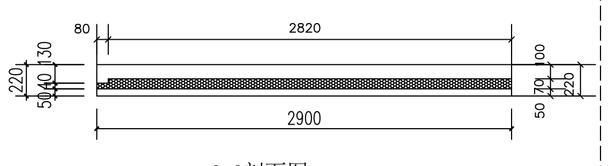

2-2剖面图

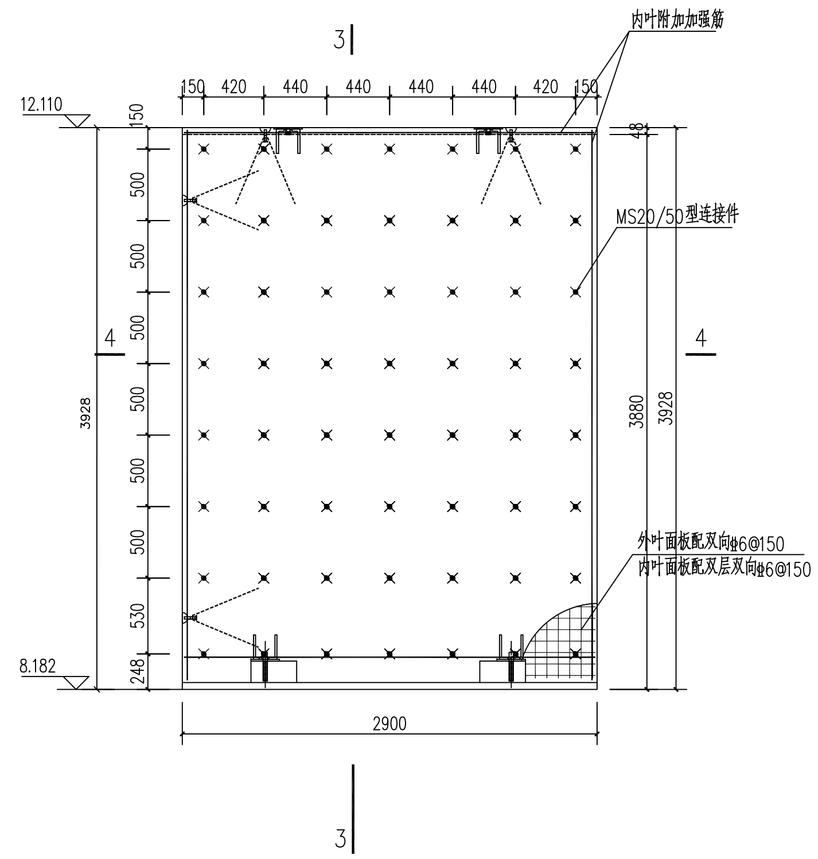

墙板配筋及thermomass连接件布置图

1、内叶附加加强筋：水平钢筋2φ10，纵向钢筋2φ14。
2、thermomass连接件位置不合适可进行调整。

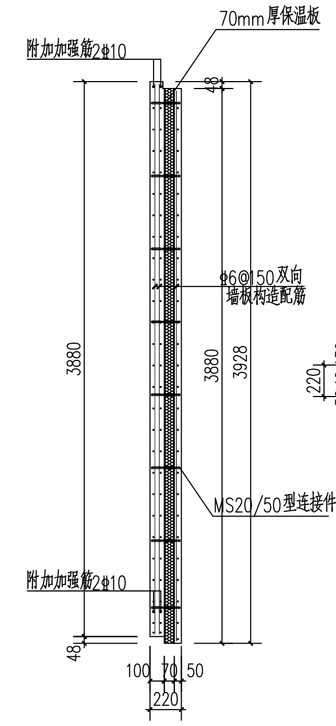

3-3剖面图

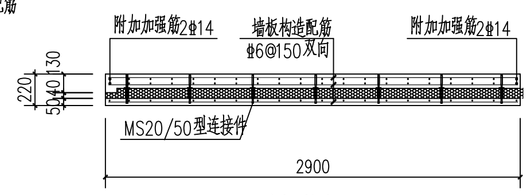

4-4剖面图

说明：1、混凝土：预制墙板混凝土强度等级为C30,砂石中不得混有泥土或草根，混凝土外加剂要与水泥具有良好的适应性。
2、钢筋：预制墙板外叶面板配单层双向钢筋网片φ6@150,
内叶面板配双层双向钢筋网片φ6@150，内叶附加加强筋见墙板配筋图。
3、保温板：采用70mm挤塑聚苯板。
4、加工过程应保证墙板配件定位及墙板质量，以利于安装，
如有疑问应及时告知设计院。

表1 相同尺寸墙板清单	
序号	墙板编号
1	WY1-2-F2

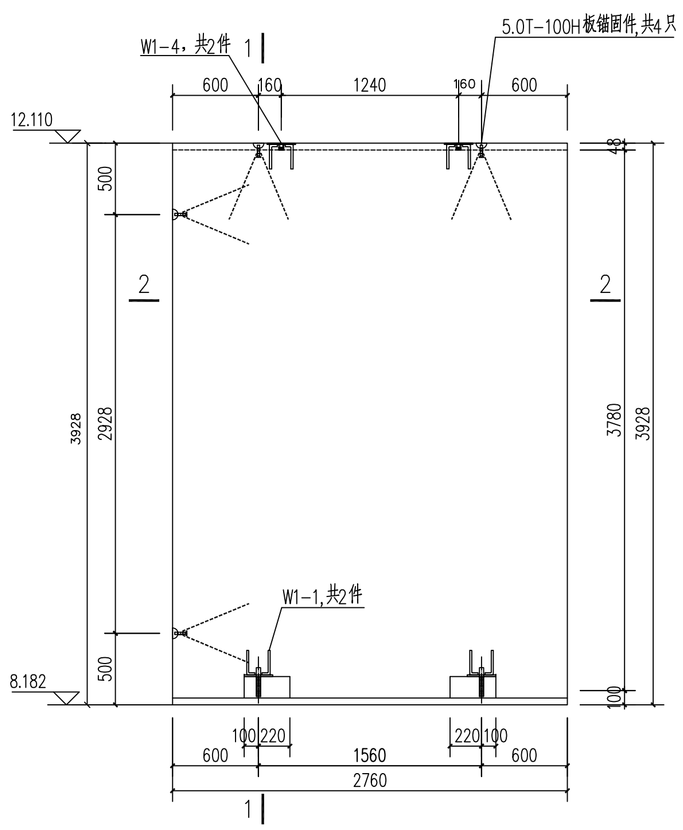

墙板预埋件、吊件图

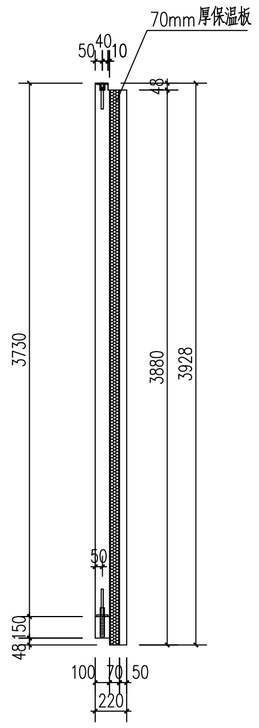

1-1剖面图

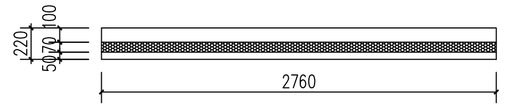

2-2剖面图

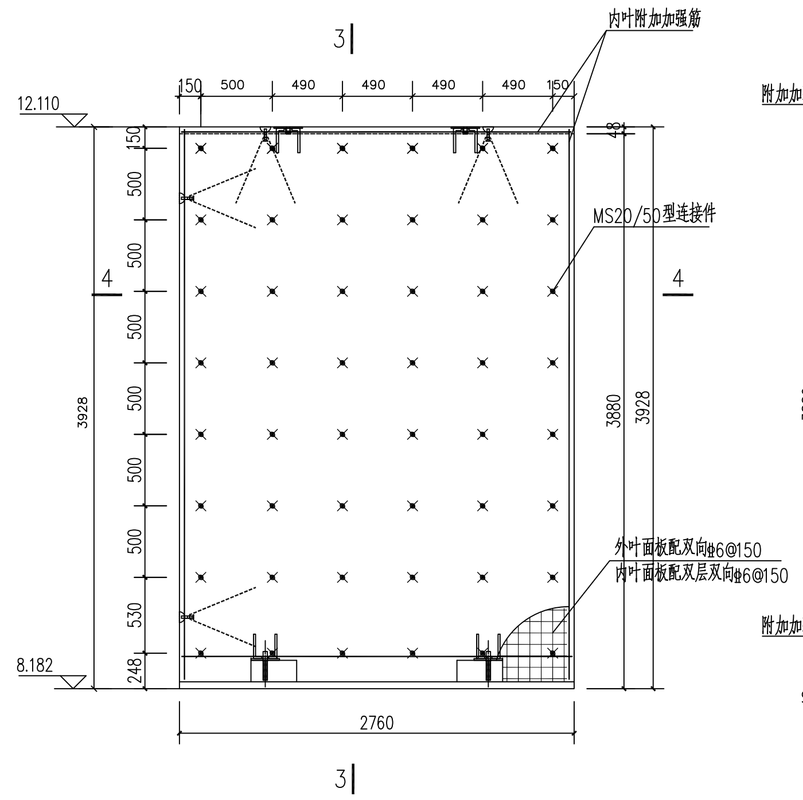

墙板配筋及thermomass连接件布置图

1、内叶附加加强筋：水平钢筋2φ10，纵向钢筋2φ14。
2、thermomass连接件位置不合适可进行调整。

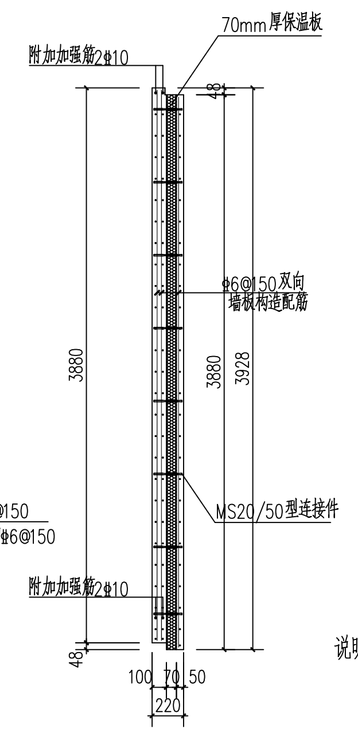

3-3剖面图

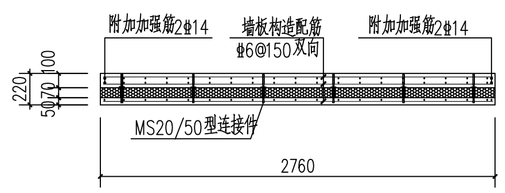

4-4剖面图

说明：1、混凝土：预制墙板混凝土强度等级为C30,砂石中不得混有泥土或草根，混凝土外加剂要与水泥具有良好的适应性。
2、钢筋：预制墙板外叶面板配单层双向钢筋网片φ6@150,
内叶面板配双层双向钢筋网片φ6@150，内叶附加加强筋见墙板配筋图。
3、保温板：采用70mm挤塑聚苯板。
4、加工过程应保证墙板配件定位及墙板质量，以利于安装，
如有疑问应及时告知设计院。

表2 相同尺寸墙板清单	
序号	墙板编号
1	WY3-1-F2
2	WY4-1-F2
2	WY4-2-F2

山东正邦规划	建设单位	济南工程职业技术学院	审定	王东	专业负责人	王斌	工程编号 J016/01-01
	工程名称	济南工程职业技术学院三号实验楼	院审	王斌	复核	高勇	图号 GS-39
资质证书编号	A137022123	三层墙板详图8	室审	潘英烈	设计	闫涛	专业 结构
注册师印章编号			项目负责人	王斌	绘图		日期 2016-02
							第 39 张 共 60 张